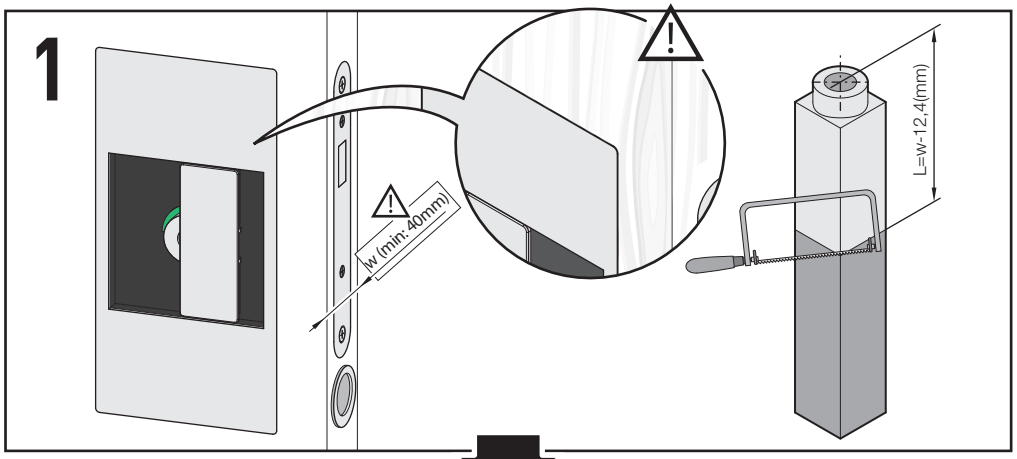
1
w (min: 40mm)
L=w-12,4(mm)

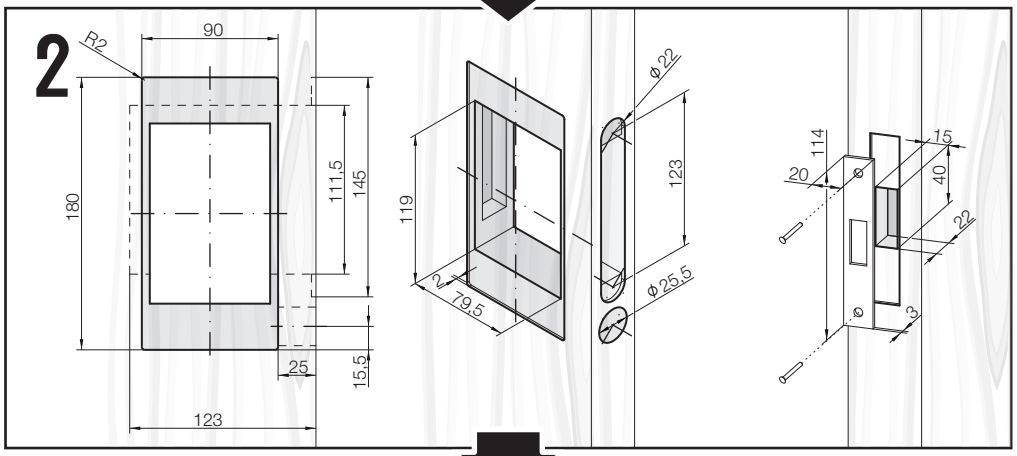
2
R2
90
180
111,5
145
25
15,5
123
119
2
79,5
ϕ 22
123
ϕ 25,5
114
20
15
40
22
3

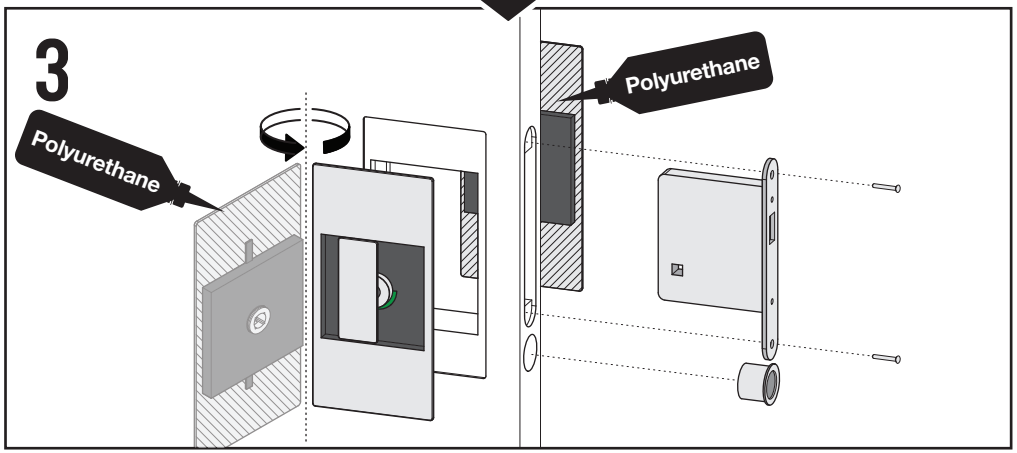
3
Polyurethane
Polyurethane

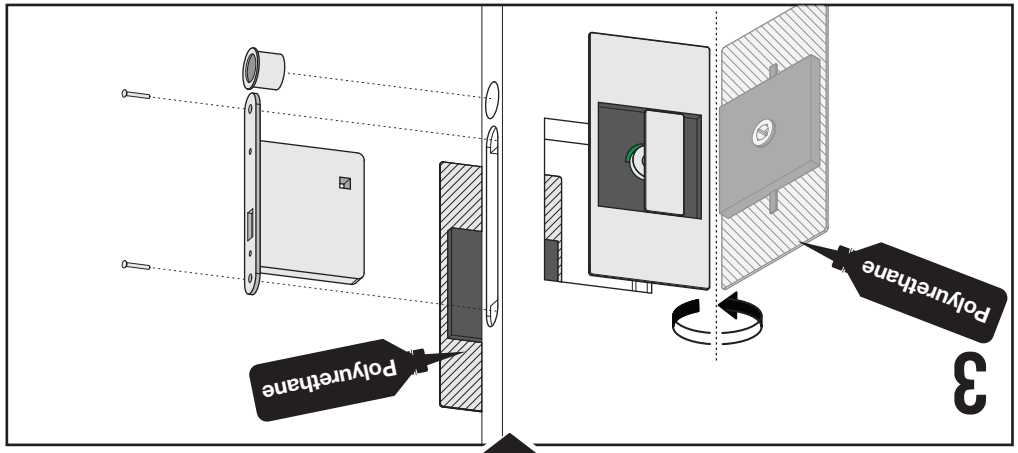
3
Polyurethane
Polyurethane

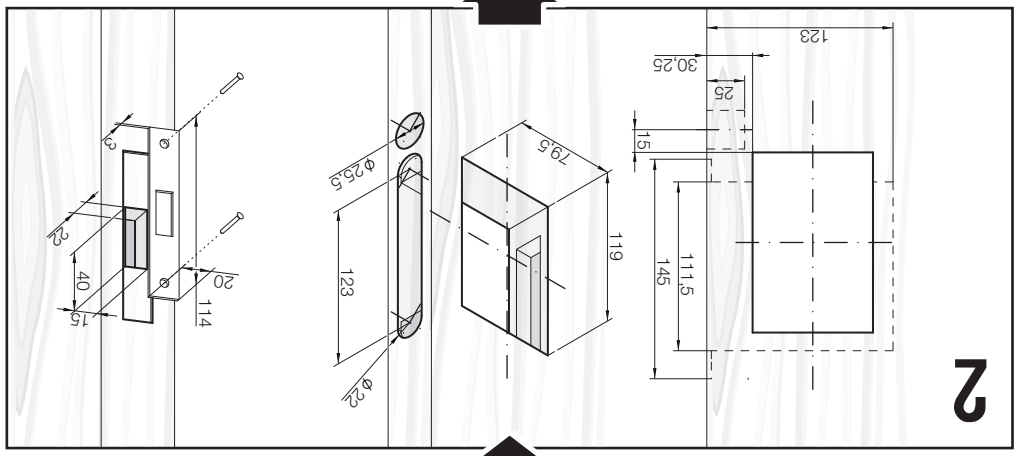
2
123
30,25
25
15
111,5
145
79,5
119
ϕ 25,5
123
ϕ 22
114
20
15
40
22
3

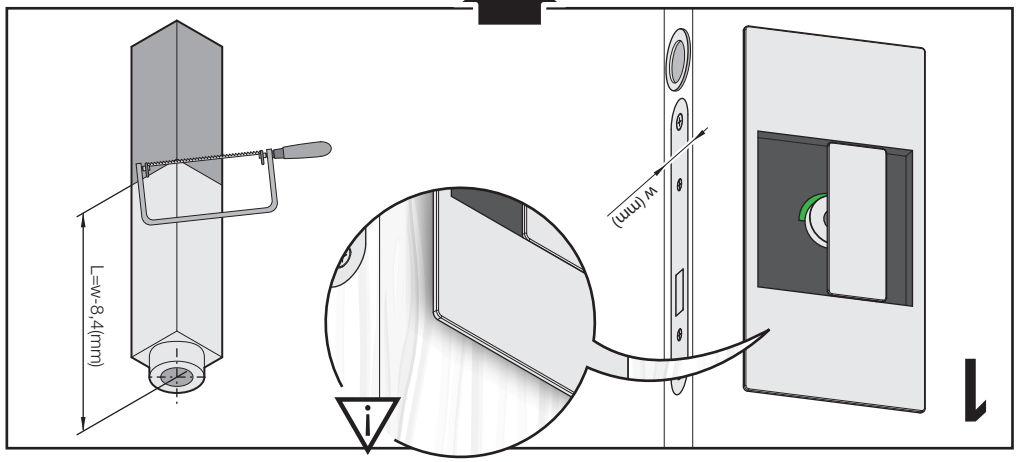
1
w (mm)
L=w-8,4(mm)