eTouch+
DISPENSA VVS-x

Vorserienversion
Preseries Version

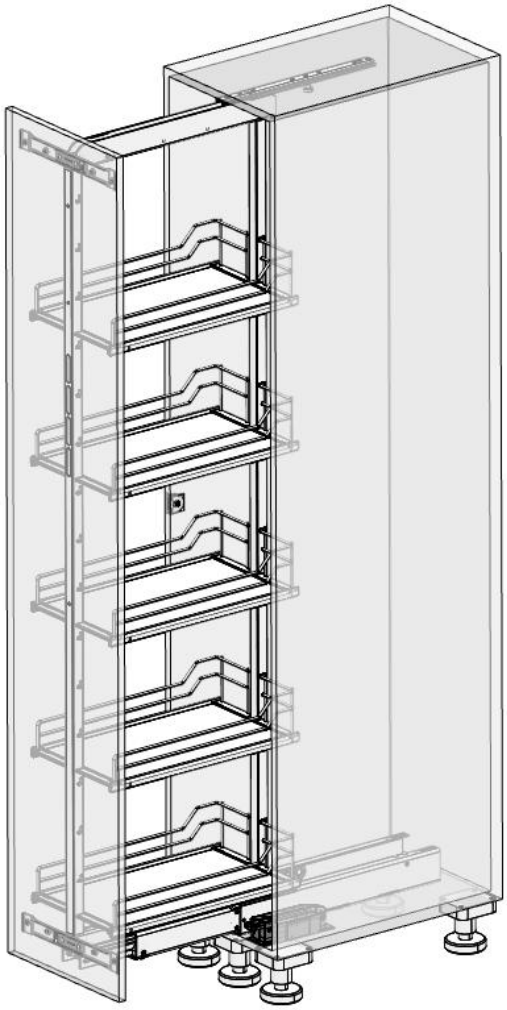

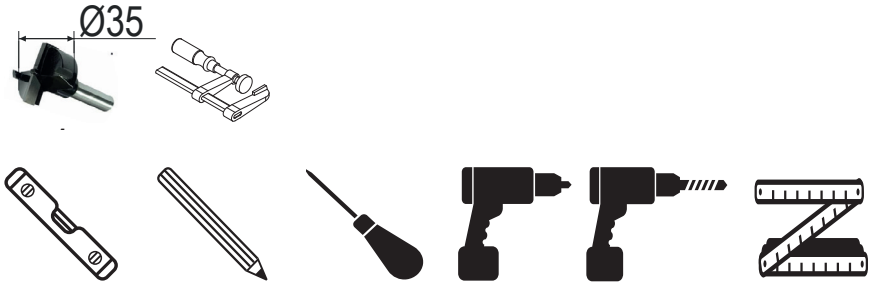

http://support.kesseboehmer.de/etouch

eTouch+
DISPENSA VVS-x

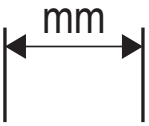

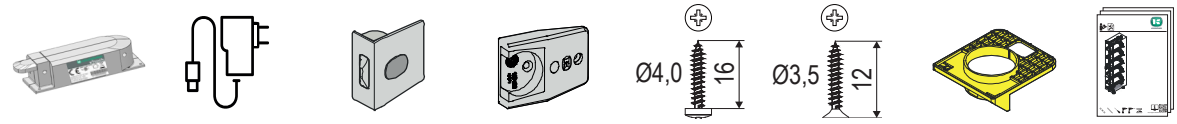

1x	1x	1x	1x	3x	3x	1x	1x

DE Die technische Darstellung und Maßangaben - auch bei Abbildung und Zeichnungen - sind unverbindlich. Konstruktionsverbesserungen sind vorbehalten! EN Technical information and stated dimensions (including in illustrations and drawings) must not be regarded as binding. Design subject to improvement without notice! FR Les visuels techniques et dimensions – y compris les schémas et les illustrations – ne sont pas contractuels. Sous réserve d'évolutions techniques ! ES Las imágenes técnicas y las indicaciones de medidas – también en imágenes y dibujos – no son vinculantes. Queda reservado el derecho de realizar mejoras en el diseño. IT Le rappresentazioni tecniche e le indicazioni delle dimensioni . anche nelle figure e nei disegni – non sono vincolanti. Con riserva di miglioramenti di progettazione! DA De tekniske illustrationer og målangivelser - også på illustrationer og tegninger - er ikke bindende. Forbehold for designforbedringer! FI Tekniset piirrokset ja mitat – myös kuvissa ja piirroksissa olevat – ovat sitoumuksetta. Oikeus rakennetta parantaviin muutoksiin pidätetään! PT Representações técnicas e dimensões – mesmo em ilustrações e desenhos – não são vinculativas. Reservado o direito a melhorias construtivas! IL וקרציל הרומש ריינבמ ריפופישו ריינישל תוכז .ריבייחמ יתלב סנה - תוינכתו ריריוא יבגל ץא - תודימהו ריינכטה ריימישרתה ל EL Τα τεχνικά σχήματα και οι διαστάσεις – ακόμα και σε απεικονίσεις και σχέδια – δεν είναι δεLσμευτικά. Με την επιφύλαξη τεχνικών βελτιώσεων! TR Teknik sunum ve ölçü bilgileri (resim ve çizimlerde de) yasal olarak bağlayıcı değildir. Yapısal geliştirmeler yapma hakkı saklıdır!! PL Prezentacje techniczne i wymiary – także na ilustracjach i rysunkach – nie są wiążące. Udoskonalenia konstrukcyjne są zastrzeżone! RU Иллюстрации технических деталей и указанные размеры, в том числе на рисунках и чертежах, являются ориентировочными. Компания оставляет з собой право на уовершенствование конструкции! CS Technické popisy a rozměry, jakož i obrázky a výkresy, jsou nezávazné. Vyhrazujeme si právo na změny konstrukce! HU A műszaki ábrázolások és méretadatok – ábráknál és rajzoknál sem – nem kötelező érvényűek. A konstrukciós javítások joga fenntartva! SR Tehničke ilustracije i dimenzije - uključujući ilustracije i crteže- nisu obavezujući. Dizajn poboljšanja su rezervisana! BG Техническото представяне и размерите, включително при изображенията и чертежите, са необврзващи. Запазваме си правото на конструктивни подобрения! AR لرسوم التوضيحية والأبعاد الفنية - بما في ذلك الرسوم التوضيحية والرسومات - ليست إلزامية. الحق محفوظ في إجراء تحسينات هيكلية! ZH 技术说明和规格，包括插图和图纸均不具约束力。保留改进设计的权利！

i

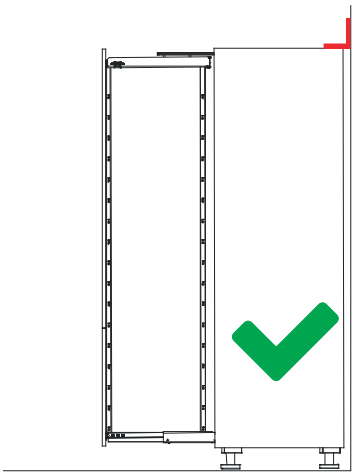

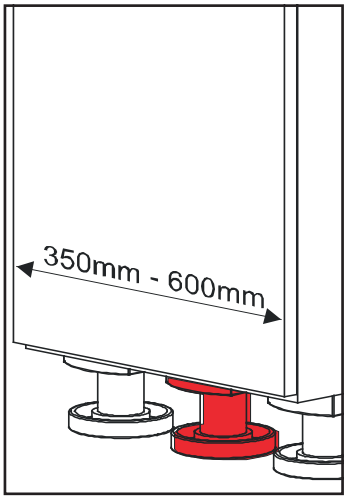

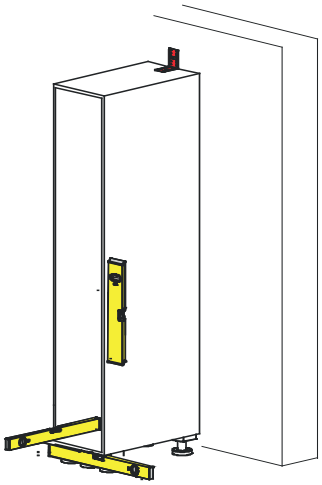

1

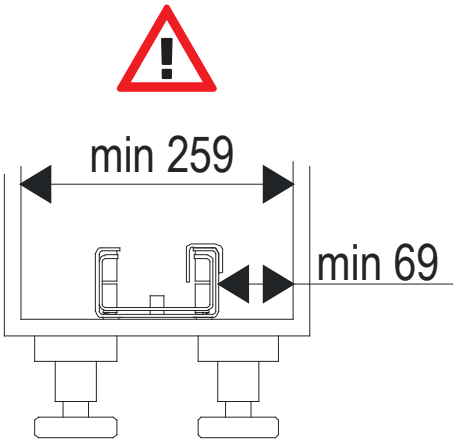

2

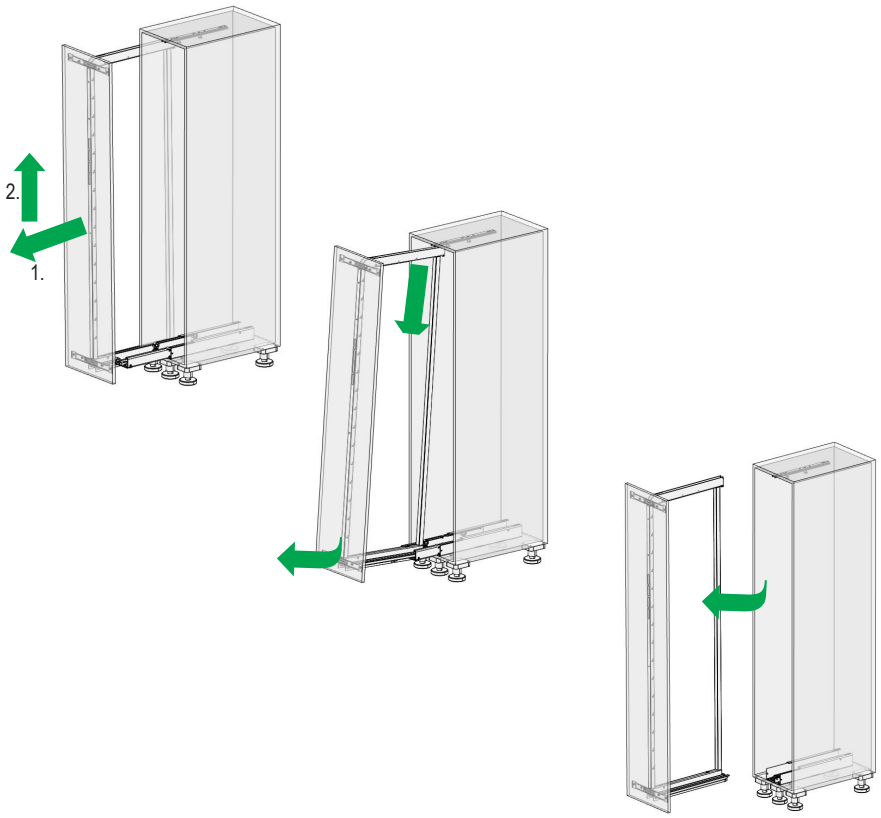

3

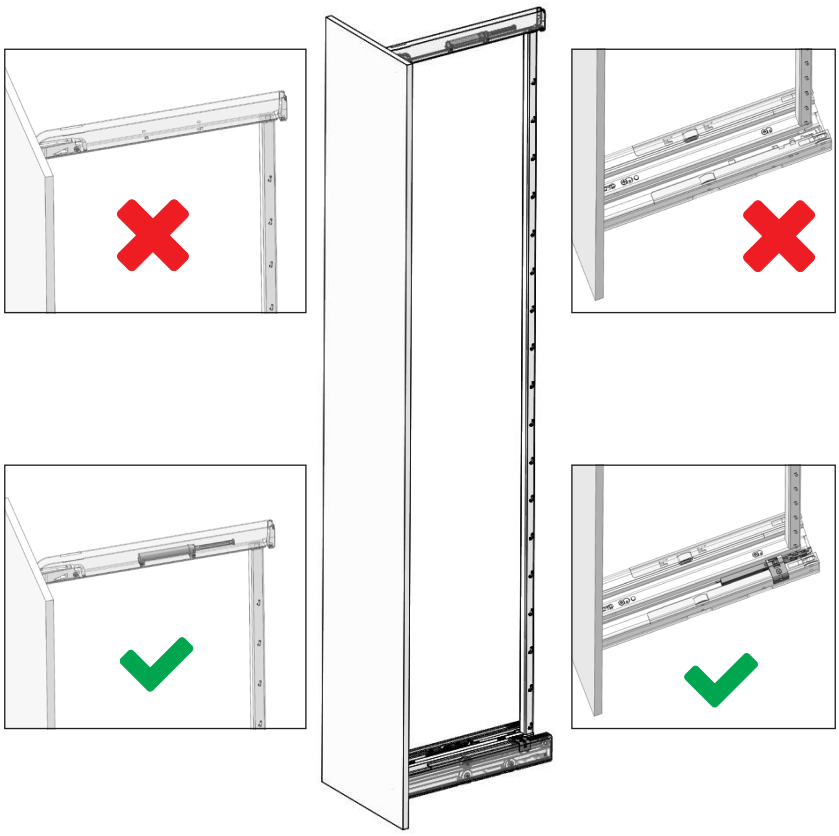

4a1

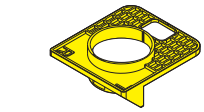

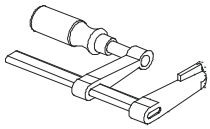

1x

1x

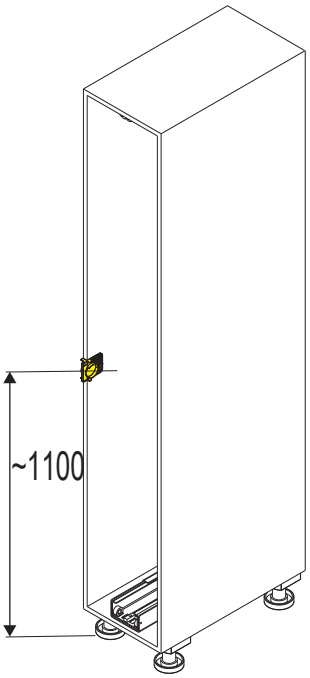

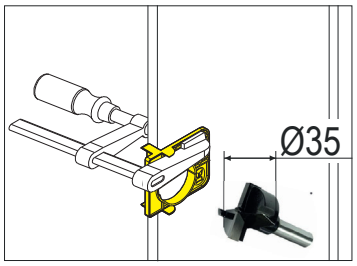

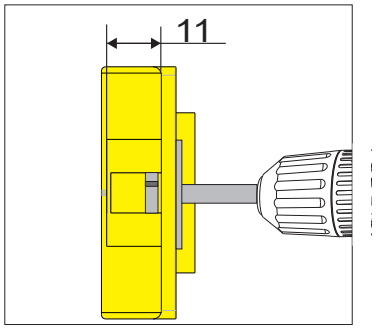

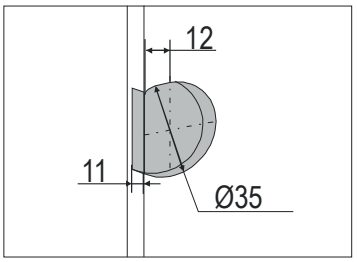

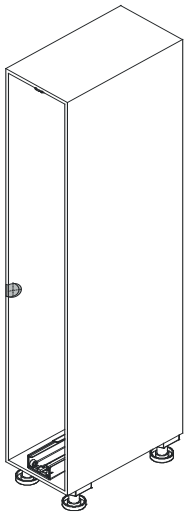

4a2

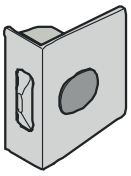

1x

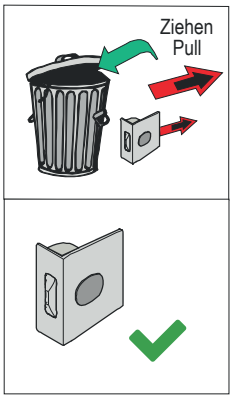

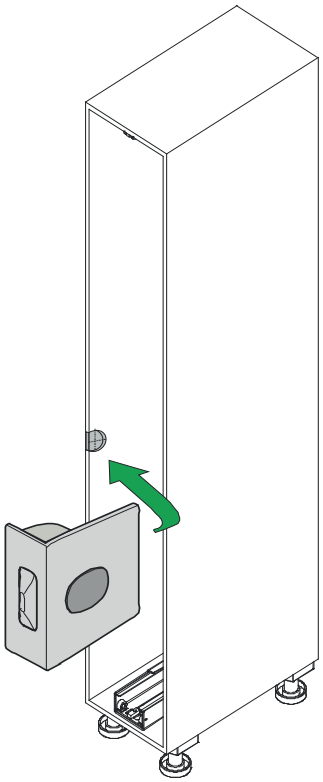

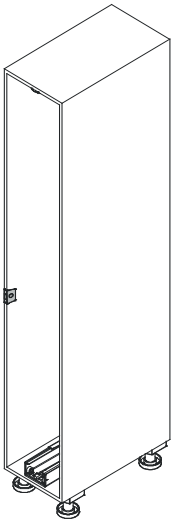

4b1

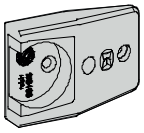

1x

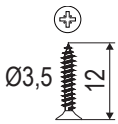

3x

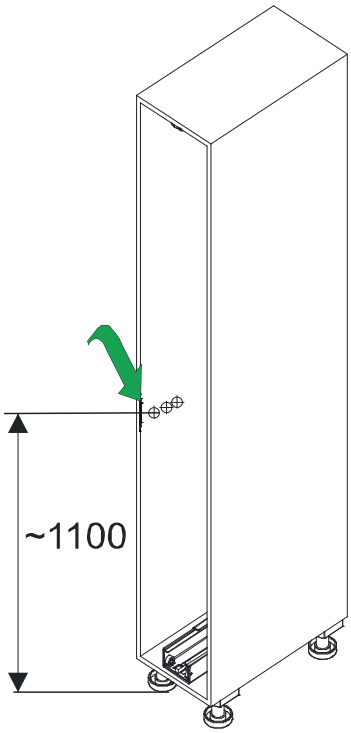

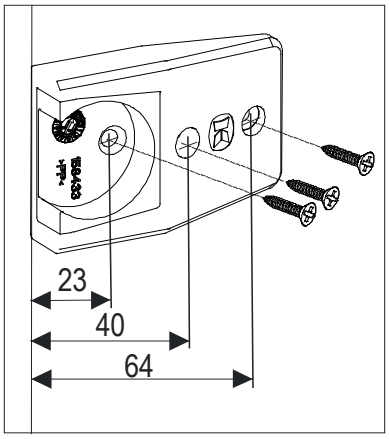

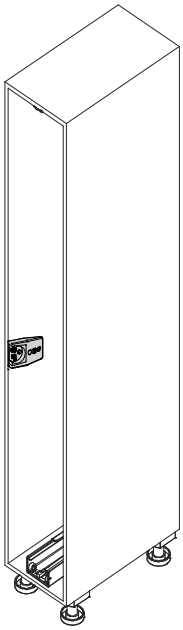

4b2

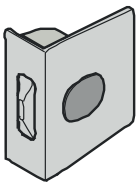

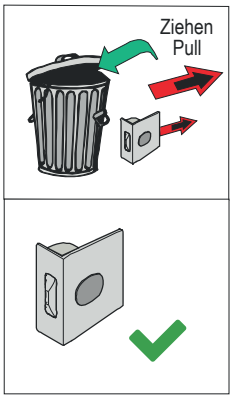

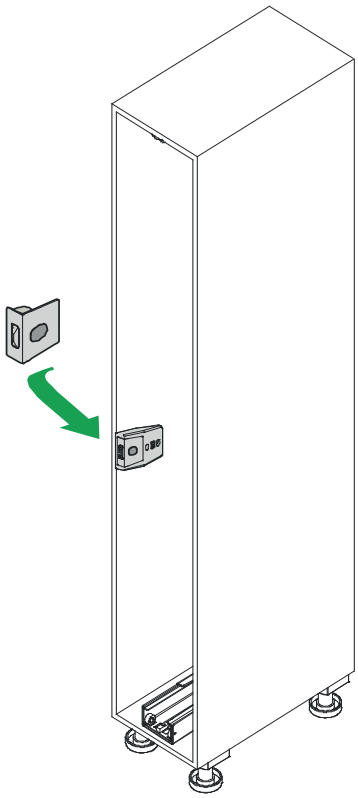

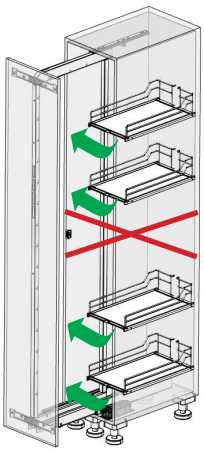

5

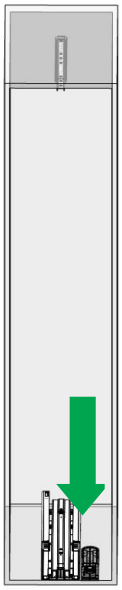

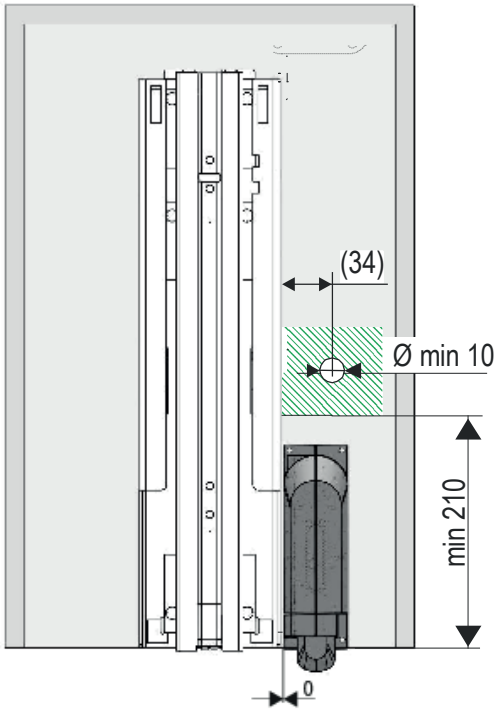
(34)
Ø min 10
min 210
0

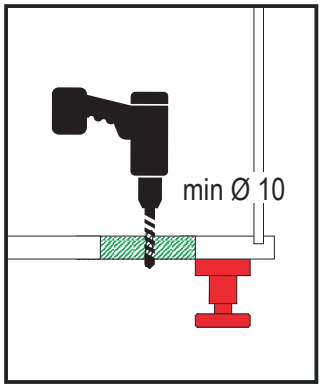
min Ø 10

clean

6

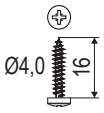
Ø4,0
16

3x

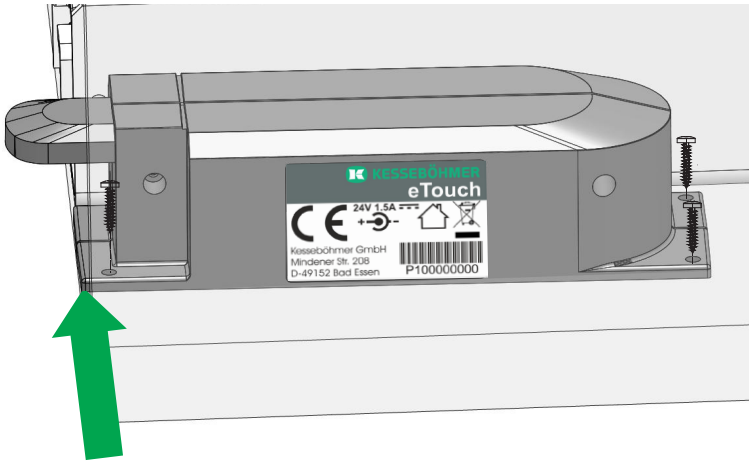
KESSEBÖHMER
eTouch
24V 1,5A
Kesseböhmer GmbH
Mindener Str. 208
D-49152 Bad Essen
P100000000

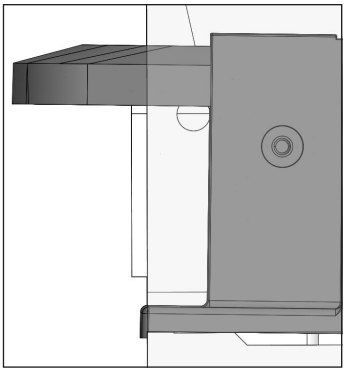

7

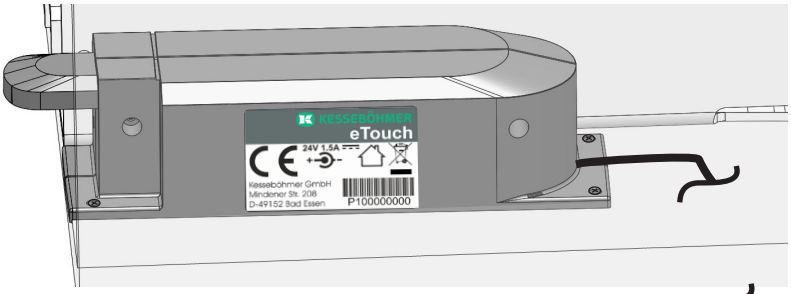

100V AC - 240V AC
50Hz -60Hz
1.5A
24 V

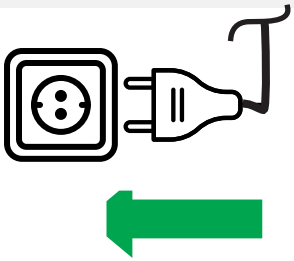

8 DE Funktaster anlernen

HINWEIS: *Im Auslieferzustand ist der Funktaster nicht angelernt. Es können einzelne Funktaster angelernt oder entfernt werden. Vor dem Anlernen den eingelegten Batterie-Trennstreifen entfernen (s. Bild 4a2/4b2) Zum Anlernen des Funktasters, muss das System in den Anlernmodus gebracht werden (s.Bild 9).*

Um das System in den 30 Sekunden dauernden Anlernmodus zu bringen, bitte den Schalttaster an der Vorderseite des Antriebes (unterhalb der LED) mit einem spitzen Gegenstand für ca. 2 Sekunden gedrückt halten (s. Bild 9B) , bis die LED ein grünes Blinksignal sendet (s. Bild 9B) .Nach Lösen des Schalttasters blinkt die LED rot (s.Bild 9C) und das System befindet sich nun im 30 Sekunden dauernden Anlernmodus. Innerhalb dieser Zeit muss jetzt der dunkelgraue Taster auf der Innenseite des Funktasters gedrückt gehalten werden (s.Bild 10). Der Funktaster ist dann erfolgreich angelernt, wenn die LED für ca. 2 Sekunden grün aufleuchtet (s. Bild 10).

EN Configuring wireless switch

NOTE: The wireless switch is not configured before delivery. Individual wireless switches can be configured or removed. Before configuration, remove the battery backing strip (see Fig. 4a2/4b2). In order to configure the wireless switch, the system must be in configuration mode (see Fig. 9).

In order to put the system into the configuration mode, which lasts 30 seconds, please press the push button on the front of the drive (below the LED) with a sharp object for about 2 seconds (see Fig. 9B) until the LED sends a green flashing signal (see Fig. 9B). After releasing the push button, the LED flashes red (see Fig. 9C) and the system is now in the configuration mode, which lasts 30 seconds. During this time the dark grey button on the inside of the wireless switch must now be held down (see Fig. 10). The wireless switch has been successfully configured when the LED lights up green for about 2 seconds (see Fig. 10).

FR Paramétrer le bouton-poussoir radiocommandé

NOTE : À la livraison, le bouton-poussoir radiocommandé n 'est pas paramétré. Chaque boutonpoussoir radiocommandé peut être paramétré ou désac vé individuellement. Avant le paramétrage, ôter les séparateurs de ba eries insérés (cf. schéma 4a2/4b2). Pour procéder au paramétrage du bouton poussoir radiocommandé, le système doit être en mode paramétrage (cf. schéma 9).

Pour basculer le système en mode paramétrage pendant 30 secondes, veuillez maintenir le bouton de commande situé sur la face avant du mécanisme de commande (sous la LED) à l 'aide d'un objet pointu pendant env. 2 secondes (cf. schéma 10B), jusqu 'à ce que la LED éme e un clignotement vert (cf. schéma 9B). Après relâchement du bouton de commande, la LED émet un clignotement rouge (cf. schéma 9C) indiquant que le système se trouve à présent en mode paramétrage pour 30 secondes. Pendant ce laps de temps, le bouton gris foncé situé sur la face intérieure du boutonpoussoir radiocommandé doit ensuite être maintenu en posi on enfoncée (cf. schéma 10). Le signal vert émis par la LED durant 2 secondes indique que le paramétrage du bouton poussoir radiocommandé a été correctement enregistré.

ES Programar mando a distancia

ADVERTENCIA: En el estado de suministro, el mando a distancia no está programado. Se pueden añadir o eliminar mandos individuales. Antes de la programación retirar la tira protectora de la pila (v. imagen 4a2/4b2). Para la programación del mando a distancia, hay que activar el modo de configuración del sistema (v. imagen 9).

Para activar el modo de configuración de 30 segundos en el sistema, debe presionar el botón de la parte frontal del motor (debajo del LED) con un objeto puntiagudo durante aprox. 2 segundos (v. imagen 9B), hasta que el LED parpadea en verde (v. imagen 10B). Tras soltar el botón, el LED parpadea en rojo (v. imagen 9C) y en ese momento el sistema está durante 30 segundos en modo de configuración. Dentro de ese tiempo hay que mantener pulsado el botón gris oscuro en la parte interior del mando (v. imagen 10). El mando estará correctamente programado cuando el LED se encienda en verde durante aprox. 2 segundos (v. imagen 10).

IT Configurazione dell'interruttore wireless

NOTA: l'interruttore wireless non è configurato prima della consegna. Gli interruttori wireless individuali possono essere associati tra loro o dissociati. Prima di configurare, rimuovere la linguetta di sicurezza (vedere Fig. 4a2 / 4b2). Per configurare l'interruttore wireless, il sistema deve essere in modalità configura (vedi Fig. 9).

Per mettere il sistema in modalità configura, che dura 30 secondi, premere il tasto sulla parte anteriore dell'unità (sotto il LED) con un oggetto appuntito per circa 2 secondi (vedereFig. 9B) fino a che il LED invia un segnale lampeggiante verde (vedere Fig. 9B). Dopo aver rilasciato il pulsante, il LED lampeggia in rosso (vedi Fig. 9C) e il sistema è ora in modalità Configura, che dura 30 secondi. Durante questo periodo, il pulsante grigio scuro all'interno dell'interruttore wireless deve essere premuto (vedi Fi g 10).
L'interruttore wireless è stato configurato correttamente quando il LED si illumina di verde per circa 2 secondi (vedi Fig. 10).

DA Indlæs radiotast

HENVISNING: I udleveringstilstand er radiotasten ikke indlæst. Enkelte radiotaster kan være indlæst eller fjernet. Før indlæsning af det ilagte batteri skal skillestrimlen fjernes (s. billede 4a2/4b2). For indlæsning af funktionstasten skal systemet bringes i indlæsningsmodus (s. billede9).

For at bringe systemet i 30 sekunders vedvarende indlæsningsmoud skal du holde kontakttasten på drivværkets forside (neden for LED'en) trykket ned med en spids genstand i ca. 2 sekunder (s. billede9B), til LED'en sender et grønt blinksignal (s. billede 9B). Efter udløsning af en kontakttast blinker LED'en rød (billede 9C), og sysmtemet befinder sig nu i 30 sekunders varig indlæsningsmodus. Inden for denne tid skal nu den mørkegrå tast på den indvendige side af funktionstasten holdes trykket ned (billede 10). Funktionstasten er indlæst vellykket, hvis LED'en lyser grønt i ca. 2 sekunder.

FI Kauko-ohjauspainikkeen opettaminen

HUOMAA: Toimitushetkellä kauko-ohjauspainike on vielä opettamatta. Yksittäisiä kauko-ohjauspainikkeita voi sekä opettaa että poistaa. Poista pariston napojen suojaliuskat ennen kauko-ohjauspainikkeen opettamista (ks. kuva 4a2/4b2). Järjestelmä on asetettava Opettaminen-toimintatilaan kauko-ohjauspainikkeen opettamista varten (ks. kuva 9).

Aseta järjestelmä 30 s kestävään Opettaminen-toimintatilaan painamalla jollakin terävällä esineellä käyttölaitteen etusivulla (ledin alapuolella) sijaitsevaa kytkentäpainiketta n. 2 sekuntia (ks. kuva 9B), kunnes vihreä ledi vilkkuu (ks. kuva 9B). Kytkentäpainikkeen vapauttamisen jälkeen vilkkuu punainen ledi (ks. kuva 9C) ja järjestelmä on 30 sekuntia Opettaminen-toimintatilassa. Kauko-ohjauspainikkeen sisäsivulla oleva tummanharmaa painike on pidettävä painettuna tämän ajan (ks. kuva 10). Kauko-ohjauspainike on opetettu, kun vihreä ledi palaa n. 2 sekuntia (ks. kuva 10).

PT Regular o interruptor rádio

AVISO: Quando é entregue, o interruptor rádio não vem regulado. Podem ser regulados ou removidos interruptores rádio individualmente. Antes de os regular, retire a fita separadora das pilhas (ver Fig. 4a2 / 4b2). Para regular o interruptor rádio, o sistema deve ser colocado no modo de regulação (Fig. 9).
Para colocar o sistema no modo de regulação de 30 segundos, mantenha premido o comutador na frente da unidade (debaixo do LED) com um objeto pontiagudo, durante aprox. 2 segundos (ver Fig. 9B), até que o LED emita um sinal verde intermitente (ver Fig. 9B). Depois de soltar o comutador, o LED pisca vermelho (ver Fig. 9C) e o sistema encontra-se agora no modo de regulação de 30 segundos. Nesse espaço de tempo, o botão cinza escuro no interior do interruptor rádio tem de ser mantido premido (ver Fig. 10). O interruptor rádio está bem regulado quando o LED acende verde durante aprox. 2 segundos (ver Fig. 10).

IL איפוס שלט רחוק

הערה: תחילה שלט הרחוק אינו מאופס. ניתן לאפס שלטים יחידים או להסירם. טרם האיפוס יש להסיר את פס ההפרדה מהסוללות הנמצאות בתוך השלט (ראה איור 4b2/4a2). לשם איפוס השלט יש לאתחל את מודוס האיפוס (ראה איור 9).

על־מנת לגרום למערכת להיכנס למודוס האיפוס אשר אורכו 30 שניות, יש ללחוץ במשך כ־2 שניות את המתג הנמצא בצד הקדמי של יחידת המנוע (מתחת ל־LED) בעזרת חפץ שפיצי (ראה איור 9B), עד שה־LED משדר הבהוב ירוק (ראה איור 9B). לאחר שחרור המתג ה־LED מהבהב בצבע אדום (ראה איור 9C) והמערכת נמצאת עכשיו במודוס איפוס הנמשך 30 שניות. במשך פרק זמן זה יש להחזיק את המתג האפור כהה בצד הפנימי של השלט במצב לחוץ (ראה איור 10). איפוס השלט הצליח אם ה־LED דולק כ־2 שניות בצבע ירוק (ראה איור 10).

EL Εκμάθηση του πλήκτρου τηλεχειρισμού

ΥΠΟΔΕΙΞΗ: Κατά την παράδοση δεν έχει προηγηθεί εκμάθηση του πλήκτρου τηλεχειρισμού. Μπορείτε να πραγματοποιήσετε την μεμονωμένη εκμάθηση των πλήκτρων τηλεχειρισμού ή και την αφαίρεση τους. Πριν από την εκμάθηση απομακρύνετε την τοποθετημένη διαχωριστική λωρίδα της μπαταρίας (βλ. εικόνα 4a2/4b2). Για να πραγματοποιηθεί η εκμάθηση του πλήκτρου τηλεχειρισμού πρέπει το σύστημα να τεθεί στη λειτουργία εκμάθησης (βλ. εικόνα 9).
Για να φέρετε το σύστημα στη λειτουργία εκμάθησης διαρκείας 30 δευτερολέπτων, κρατήστε τον πληκτροδιακόπτη στην μπροστινή πλευρά του μηχανισμού κίνησης (κάτω από την LED) με ένα μυτερό αντικείμενο για περ. 2 δευτερόλεπτα πατημένο (βλ. εικόνα 9B), έως ότου η LED αρχίσει να εκπέμπει ένα πράσινο σήμα που αναβοσβήνει (βλ. εικόνα 9B). Μόλις αφήστε τον πληκτροδιακόπτη αναβοσβήνει η LED κόκκινη (βλ. εικόνα 9C) και το σύστημα βρίσκεται τώρα σε λειτουργία εκμάθησης διαρκείας 30 δευτερολέπτων. Μέσα σε αυτό το χρονικό διάστημα πρέπει τώρα να κρατήσετε πατημένο το σκούρο γκρι πλήκτρο στην εσωτερική πλευρά του πλήκτρου τηλεχειρισμού (βλ. εικόνα 10). Το πλήκτρο τηλεχειρισμού έχει ολοκληρώσει την εκμάθηση με επιτυχία, όταν η LED ανάψει για περ. 2 δευτερόλεπτα πράσινη (βλ. εικόνα 10).

TR Telsiz tuşunun ayarlanması

UYARI: Telsiz tuşu, teslim edildiğinde ayarlı değildir. Tekli telsiz tuşları ayarlanabilmekte veya çıkartılabilmektedir. Ayarlama işleminden önce iç kısımdaki pil ayırma şeritlerini çıkartın (bkz. resim 4a2/4b2). Telsiz tuşunu ayarlamak için sistemi ayarlama moduna getirmelisiniz (bkz. resim 11).

Sistemi 30 saniye süren ayarlama moduna getirmek için lütfen tahrikin ön tarafındaki (LED'in altında) açma tuşuna, LED yeşil bir sinyal verene kadar (bkz. resim 9B) yakl. 2 saniye boyunca sivri bir nesneyle bastırın (bkz. resim 9B). Açma tuşu çözüldükten sonra, LED'in kırmızı ışığı yanıp söner (bkz. resim 9C) ve sistem 30 saniyelik ayarlama moduna girer. Şimdi bu süre içinde telsiz tuşunun iç kısmındaki koyu gri tuş basılı tutulmalıdır (bkz. resim 10). LED'in yakl. 2 saniye boyunca yeşil yanması, telsiz tuşunun başarıyla ayarlandığı anlamına gelmektedir (bkz. resim 10).

PL Programowanie przycisku radiowego

WSKAZÓWKA: W stanie fabrycznym przycisk radiowy nie jest zaprogramowany. Można zaprogramować lub usunąć poszczególne przyciski radiowe. Przed rozpoczęciem programowania należy usunąć włożony pasek zabezpieczający baterię (patrz rys. 4a2/4b2). W celu zaprogramowania przycisku radiowego system należy ustawić na tryb programowania (patrz rys. 9).

Aby ustawić system na trwający 30 sekund tryb programowania, należy przytrzymać przez ok. 2 sekundy wciśnięty spiczastym przedmiotem przełącznik znajdujący się z przodu napędu (pod diodą LED) (patrz rys. 9B), do momentu aż dioda LED wyemituje zielony migający sygnał (patrz rys. 9B). Po zwolnieniu przełącznika dioda LED miga na czerwono (rys. 9C), a system znajduje się w trwającym 30 sekund trybie programowania. W tym czasie należy przytrzymać ciemnoszary przycisk po wewnętrznej stronie przycisku radiowego (patrz rys. 10). Programowanie przycisku radiowego zostało zakończone pomyślnie, jeśli dioda LED zaświeci się przez ok. 2 sekundy na zielono (patrz rys. 10).

RU Запрограммировать радиовыключатель

ВНИМАНИЕ! Радиовыключатель поставляется не запрограммированным. Некоторые радиовыключатели можно запрограммировать или удалить. Перед началом программирования удалить защитные полоски с элемента питания (см. рис. 4a2/4b2). Для программирования радиовыключателя систему следует перевести в режим программирования (см. рис. 9).

Чтобы перевести систему в режим программирования, который длится 30 секунд, следует с помощью заостренного предмета нажать на коммутационную кнопку, расположенную на передней панели привода (под светодиодом) и удерживать ее нажатой примерно 2 секунды (см. рис. 10B), пока не появится прерывистый сигнал светодиода зеленого цвета (см. рис. 9B). Отпустить коммутационную кнопку. Появится прерывистый сигнал светодиода красного цвета (см. рис. 9C). Это означает, что в течение 30 секунд доступна функция программирования системы. Затем следует нажать на темно-серую кнопку, расположенную на внутренней стороне радиовыключателя, и удерживать ее нажатой в течение этого времени (см. рис. 10). Программирование радиовыключателя считается выполненным, если светодиод примерно на 2 секунды загорается зеленым цветом (см. рис. 10).

CS Zaučení vypínače pro bezdrátový systém

UPOZORNĚNÍ: Při dodání není vypínač pro bezdrátový systém zaučený. Mohou se zaučovat nebo odstraňovat jednotlivé vypínače. Před zaučením odstraňte vložený oddělovací proužek baterií (viz obrázek 4a2/4b2). Pro zaučení vypínače pro bezdrátový systém se musí systém uvést do režimu zaučování (viz obr. 9).

Pro uvedení systému do režimu zaučování trvajícího 30 sekund stiskněte pomocí špičatého předmětu spínací tlačítko pod dobu cca 2 sekund (viz obrázek 9B), dokud LED dioda neodešle zelené bliknutí (viz obrázek 9B108). Po uvolnění tlačítka blikne LED dioda červeně (viz obrázek 9c) a systém se nyní nachází v režimu zaučování trvajícího 30 sekund. Během této doby se teď musí tmavě modré tlačítko na vnitřní straně vypínače pro bezdrátový systém držet stisknutý (viz obr. 10). Vypínač pro bezdrátový systém se úspěšně zaučí tehdy, když se LED diody zeleně rozsvítí na cca 2 sekundy (viz obr. 10).

SR Kodiranje radio-tastera

NAPOMENA: U stanju isporuke radio-taster nije kodiran. Moguće je kodirati ili ukloniti pojedinačne radio-tastere. Pre kodiranja treba ukloniti postavljene trake za razdvajanje kontakta baterija (vidi sliku 4a2/4b2). Za kodiranje radio-tastera sistem mora da se uključi u modus kodiranja (vidi sliku 11).

Kako bi se sistem uključio u modusa kodiranja u trajanju od 30 sekundi, molimo da uklopni taster na prednjoj strani pogona (ispod LED-a) sa šiljatim predmetom oko 2 sekunde držite pritisnutim (vidi sliku 9B), skroz dok LED ne počne da šalje trepteći signal (vidi sliku 9B). Nakon otpuštanja uklopnog tastera, LED svetli crveno (vidi sliku 9C), a sistem se sada za 30 sekundi nalazi u trajnom modusu kodiranja. Unutar tog vremena tamnosivi taster na unutrašnjoj strani radio-tastera mora biti pritisnut (vidi sliku 10). Radio-taster je uspešno kodiran, ako LED za oko 2 sekunde svetli u zelenoj boji (vidi sliku 10).

BG Обучение на безжичния бутон

УКАЗАНИЕ: При доставка безжичният бутон не е обучен. Възможно е обучаването или отстраняването на отделни безжични бутони. Преди обучаването трябва да се извадят поставените изолиращи ленти на батерията (вижте фиг. 4a2/4b2). За обучение на безжичния бутон системата трябва да бъде установена в режим за обучение (вижте фиг. 9).

За да бъде установена системата в 30-секунден режим за обучение, натиснете и задръжте в продължение на около 2 секунди бутона за превключване на предната страна на задвижването (под светодиода) с остър предмет (вижте фиг. 9B), докато светодиодът не започне да мига в зелено (вижте фиг. 9B). След пускане на бутона за превключване светодиодът започва да мига в червено (вижте фигура 9C) и системата преминава в продължаващ 30 секунди режим на обучение. През това време тъмносивият бутон от вътрешната страна на безжичния бутон трябва да бъде натиснат (вижте фиг. 10). Безжичният бутон е успешно обучен, когато светодиодът светне в зелено за около 2 секунди (вижте фиг. 10).

HU Rádiós nyomógomb betanítása

ÚTMUTATÁS: A rádiós nyomógomb kiszállításkor nincs betanítva. Elvégezhető egyes rádiós nyomógombok betanítása vagy eltávolítása. A betanítás előtt távolítsa el az elem behelyezett leválasztócsíkját (ld. 4a2/4b2 ábra). A rádiós nyomógomb betanításához a rendszert betanítási módra kell állítani (ld. 11. ábra).
A rendszer 30 másodperces betanítási módra állításához, kérjük, a működtetés elülső oldalán (a LED alatt) található nyomókapcsolót hegyes tárggyal tartsa nyomva kb. 2 másodpercig (ld. 10B ábra) addig, hogy a LED zölden villogjon (ld. 10B ábra). A nyomókapcsoló elengedése után a LED pirosan villog (ld. 10C ábra), és a rendszer ekkor a 30 másodpercig tartó betanítási módban van. Ekkor ezen időn belül nyomva kell tartani a rádiós nyomógomb belső oldalán található sötétszürke gombot (ld. 11. ábra). A rádiós nyomógomb betanítása akkor sikeres, ha a LED kb. 2 másodpercig zölden világít (ld. 11. ábra).

AR تفعيل زر الإذاعة

ملاحظة: في الحالة المعتادة للإرسال، لا يكون زر الإذاعة مفعلاً. حيث يُمكن تفعيل أو إزالة أزرار الإذاعة بشكل فردي. قبل الشروع في التفعيل، قم بفك شريط فصل البطارية المُدرج (انظر الشكل 4a2 / 4b2). ولتفعيل زر الإذاعة يجب إدخال النظام في وضع التفعيل (انظر الصورة رقم 11).
لتحويل النظام في غضون 30 ثانية إلى وضع التفعيل، يُرجى الضغط على زر التشغيل في الجهة الأمامية من المُشغل (أسفل مصباح LED) باستخدام أداة مُدببة، لمدة ثانيتين (انظر الصورة رقم 9B)، حتى يُرسل مصباح LED إشارة ومضية خضراء (انظر الصورة رقم 9B). بعد تحرير زر التشغيل، يومض مصباح LED باللون الأحمر (انظر الصورة رقم 10C)، ويدخل النظام في غضون 30 ثانية في وضع التفعيل. في غضون هذه الفترة، يجب استمرار الضغط على الزر الرمادي الداكن على الجهة الخلفية لزر الإذاعة (انظر الصورة رقم 10). يكون قد تم تفعيل زر الإذاعة بنجاح إذا أضاء مصباح LED لمدة ثانيتين باللون الأخضر (انظر صورة رقم 10).

ZH 示教无线按钮

注意：无法在交付状态下示教无线按钮。可示教或取消各无线按钮。示教前，应先取出已放入的电池分隔条（见图 4 a2/4b2）。若示教无线按钮，则应将系统设置为示教模式（见图 9）。

若将系统设置为 30 秒时长的示教模式，则应使用尖端物体按下位于电机正面的按钮约 2 秒（见图 9B），直至 LED 发出绿色闪烁信号（见图 9B）。松开按钮后，LED 闪烁红色（见图 9C），则表示系统当前是 30 秒时长的示教模式。在此期间，须立即按住位于无线按钮内侧的深灰色按钮（见图 10）。若 LED 灯亮起约 2 秒，则表示无线按钮成功示教（见图 10）。

9

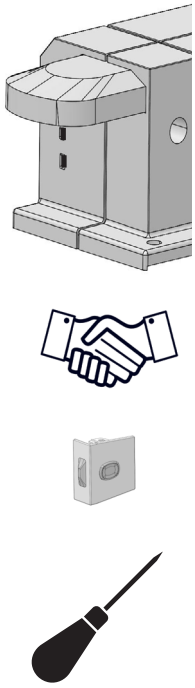

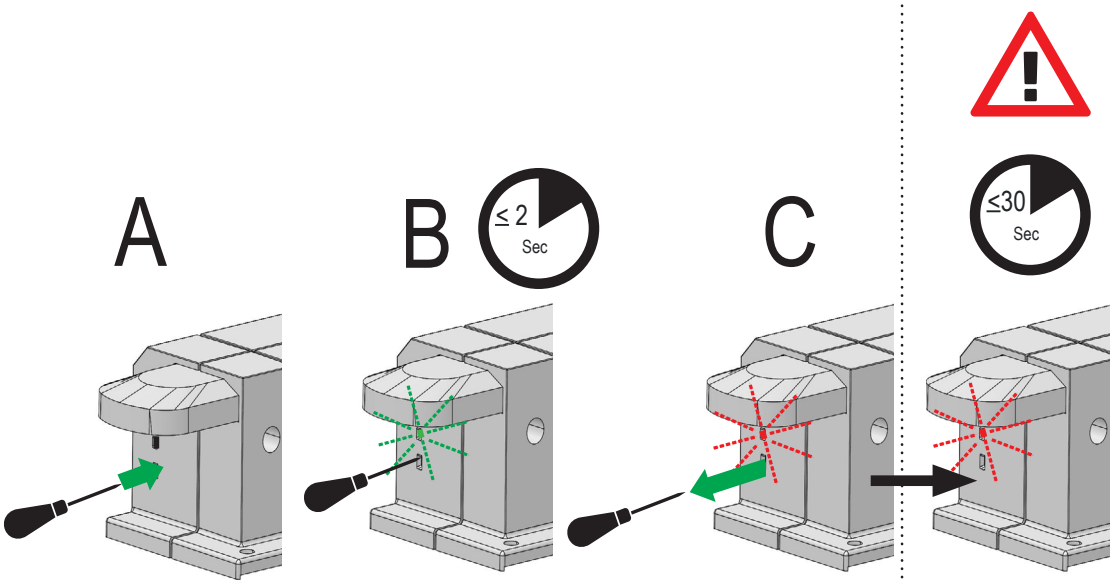

10

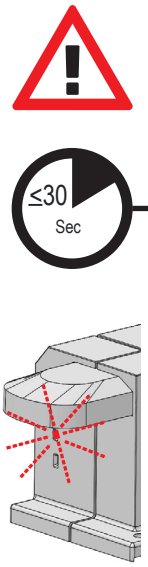

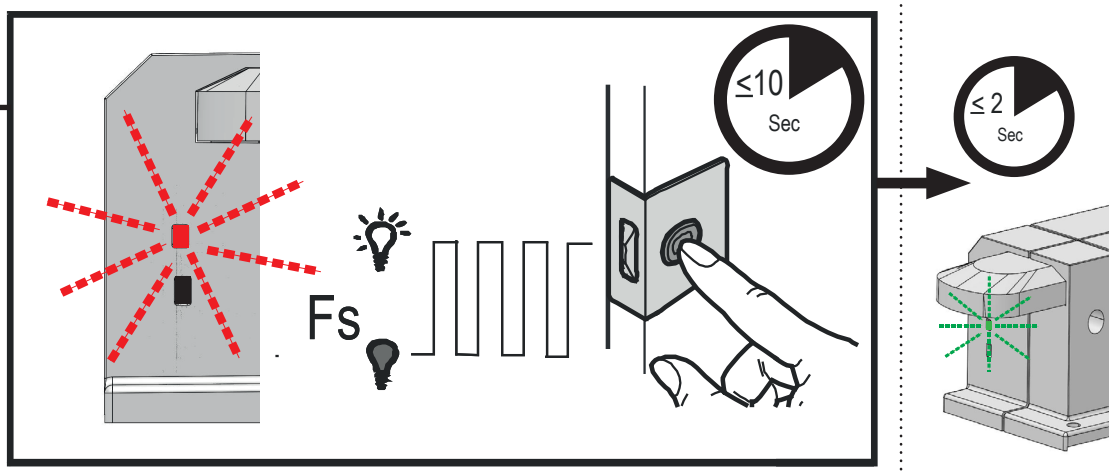

11

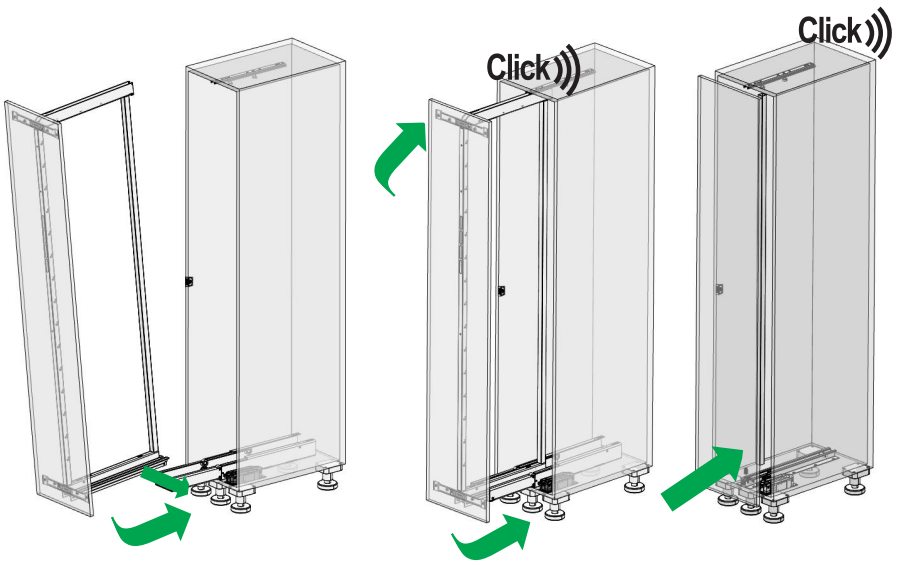
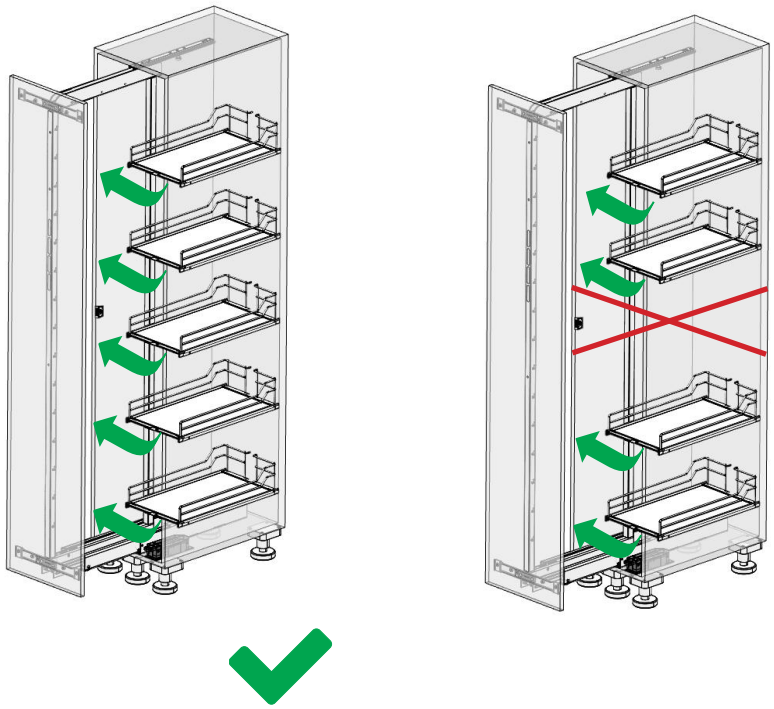
12