CADRO Vitrine.

Serrure pour portes vitrées.

La serrure pour portes vitrées convient aux portes vitrées d'une épaisseur de 4 mm. Les profils doivent être définis **avant** l'assemblage du cadre et être préparés avec les trous requis *(voir figure ci-dessous)*. La position du perçage dans la porte vitrée pour la fixation de la serrure doit également être définie et préparée conformément à l'illustration ci-dessous.

Dimensions de perçage et des trous.

Dimensions de perçage porte vitrée DIN droite

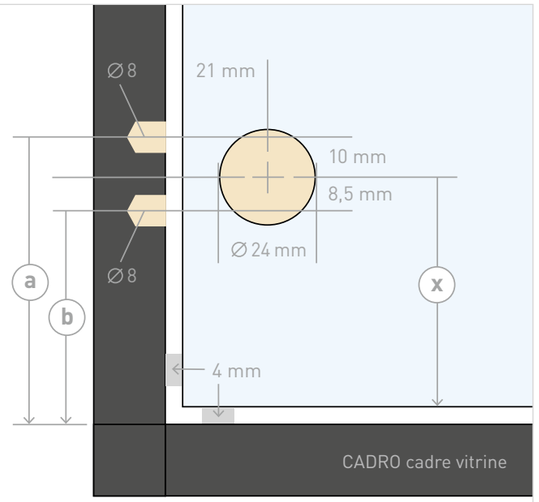

(x) x_{min} = **50 mm**
(a) Perçage pour loquet = **x + 14 mm**
(b) Perçage pour cliquet à bille = **x - 4,5 mm**

Dimensions de perçage porte vitrée DIN gauche

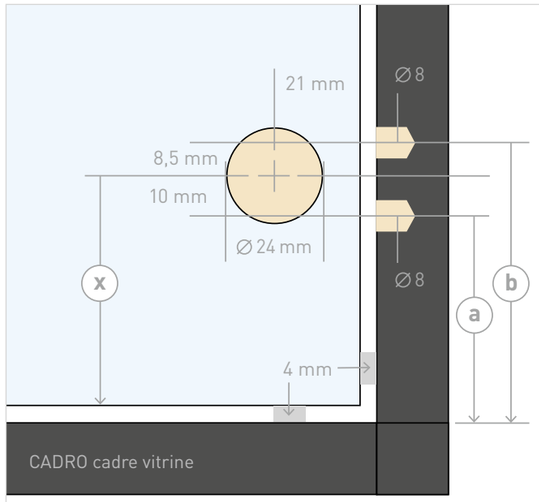

(x) x_{min} = **50 mm**
(a) Perçage pour loquet = **x - 6 mm**
(b) Perçage pour cliquet à bille = **x + 12,5 mm**

Montage de la serrure.

1 Tout d'abord la serrure est ouverte à son arrière. Les deux vis du couvercle sont retirées, ensuite le couvercle peut être enlevé. Le film protecteur de la surface adhésive doit également être retiré pour que la serrure puisse être collée sur la porte vitrée.

2 Pour coller la serrure à la position exacte, commencez à insérer le cylindre de la serrure dans le trou dans la porte vitrée. Ensuite...

1 … placez le boîtier sur le bord de verre de la porte et …

2 … appuyez fermement la surface adhésive sur la surface en verre.

La serrure est maintenant fixée de façon droite et solide.

3 Maintenant, le couvercle avec le loquet et replacé.

! Veuillez à ce que le cylindre de fermeture et le loquet sont en position correcte!

Si nécessaire, effectuez un essai de fonctionnement avant de resserer les vis du couvercle.

4 Enfin, le manchon pour le loquet et le cliquet à bille est inséré dans le cadre.

1

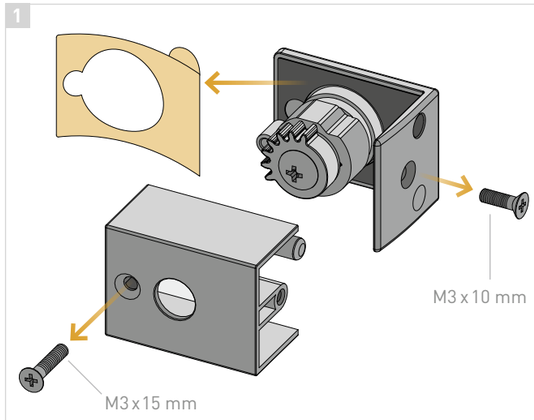

2

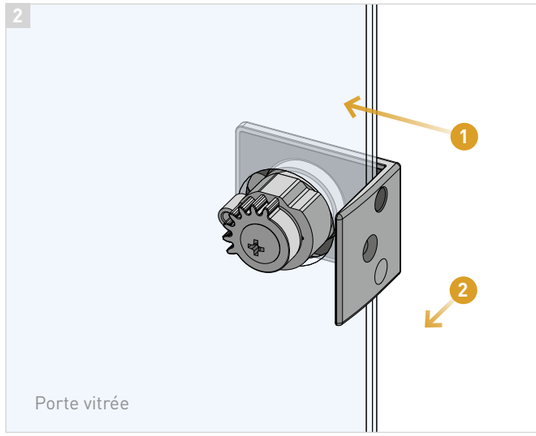

3

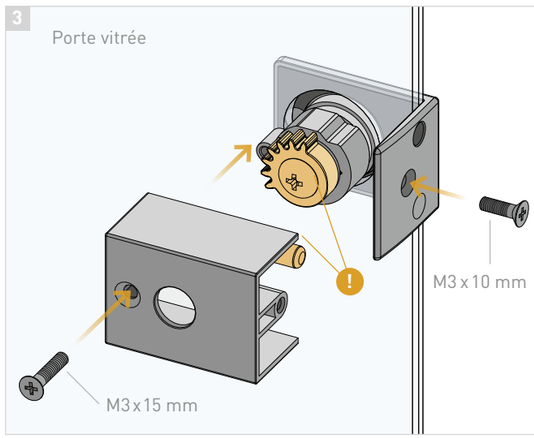
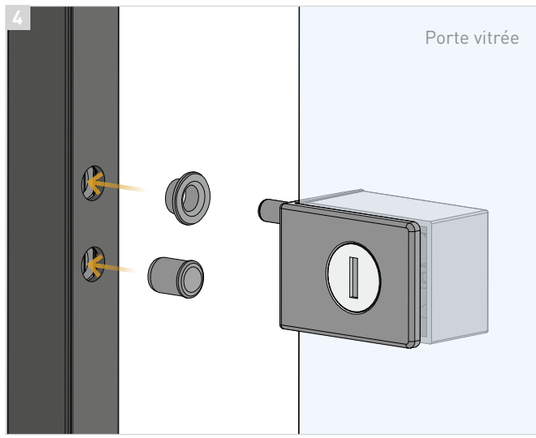
4