Entalhe / Door cut / découpe dans le bois / taladro en la madera

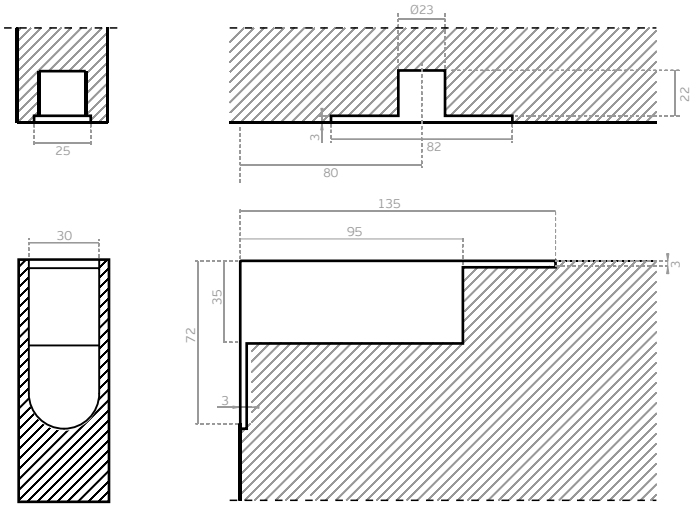

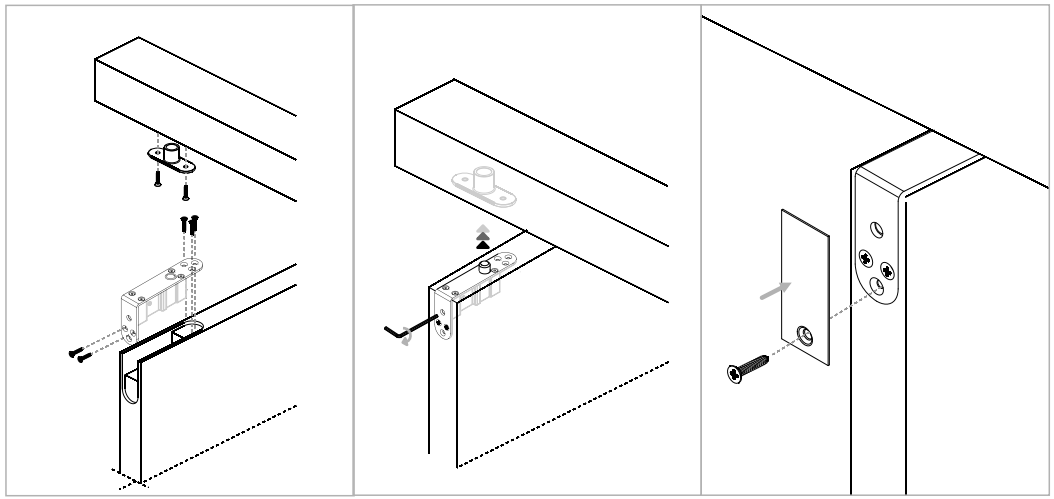

Entalhe / Door cut / découpe dans le bois / taladro en la madera

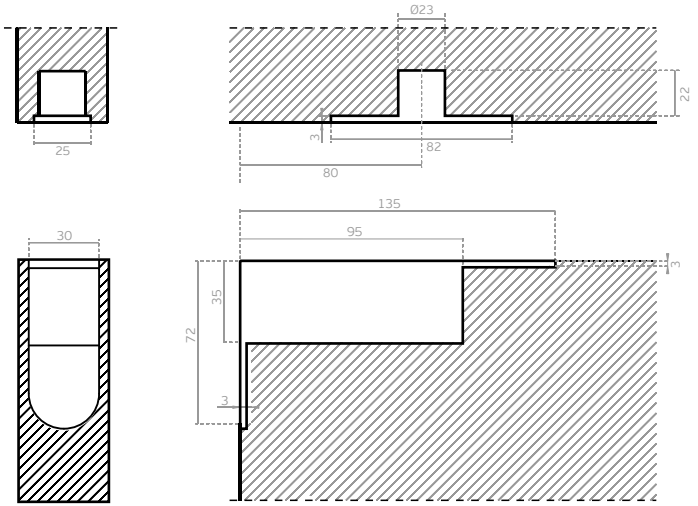

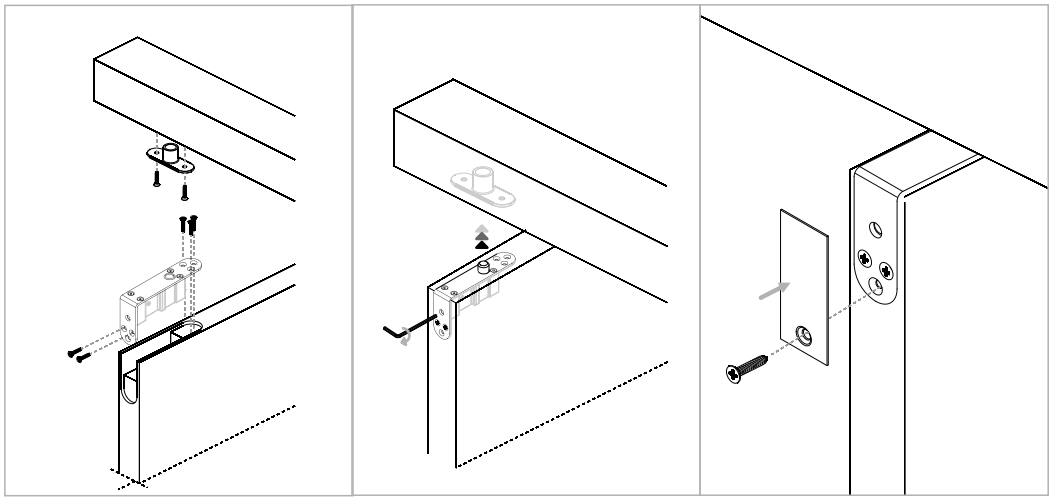

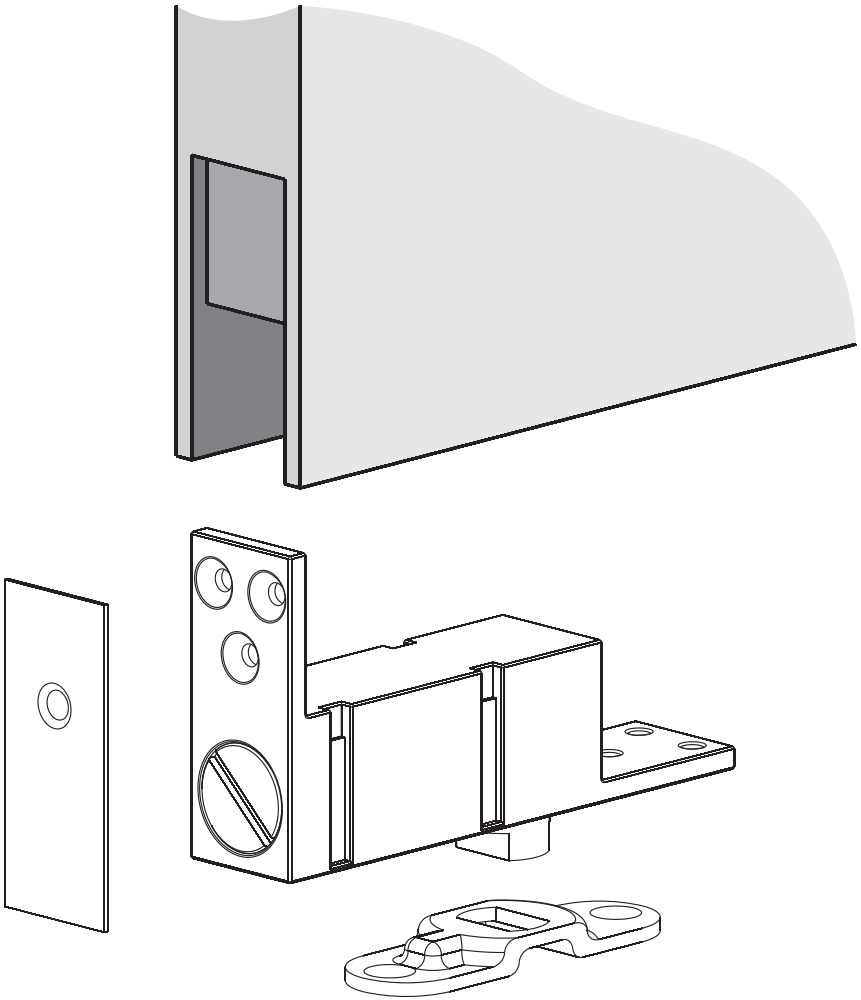

J. Neves & Filhos
Comércio e Indústria de Ferragens, S.A.

Rua das Mimosas, 849/851
Zona Industrial das Mimosas
S. Pedro da Cova | Ap. 75
4424-909 Gondomar PORTUGAL

jnf@jnf.pt | **www.jnf.pt**

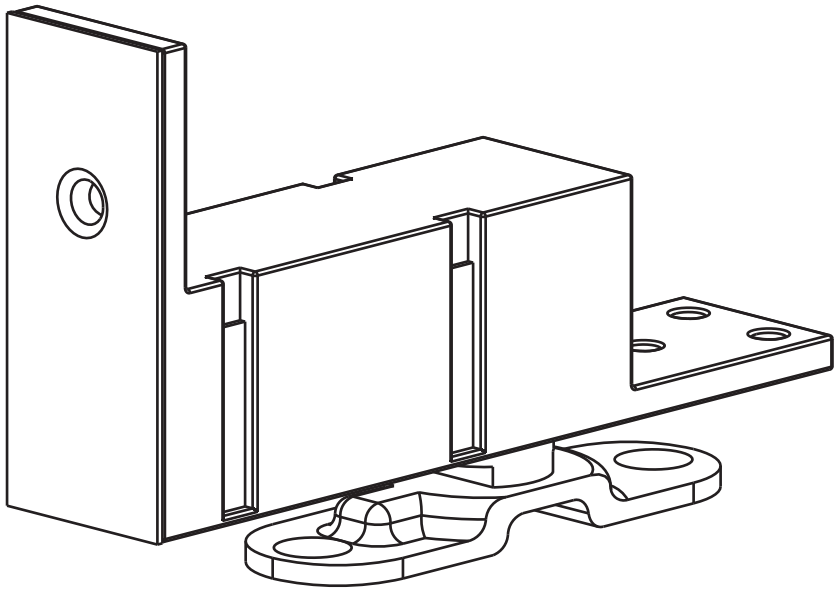

IN.05.199

PIVOT INFERIOR COM MOLA PARA PORTAS DE MADEIRA/
BOTTOM SPRING PIVOT FOR WOOD DOORS/
PIVOT INFERIEUR AVEC RESSORT POUR PORTES EN BOIS /
PIVOTE INFERIOR CON MUELLE PARA PUERTAS DE MADERA/

Entalhe / Door cut / découpe dans le bois / taladro en la madera

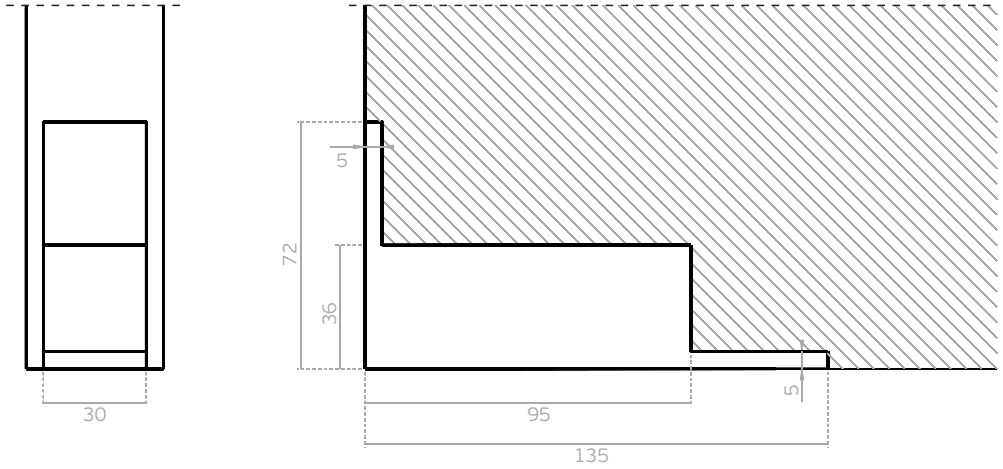

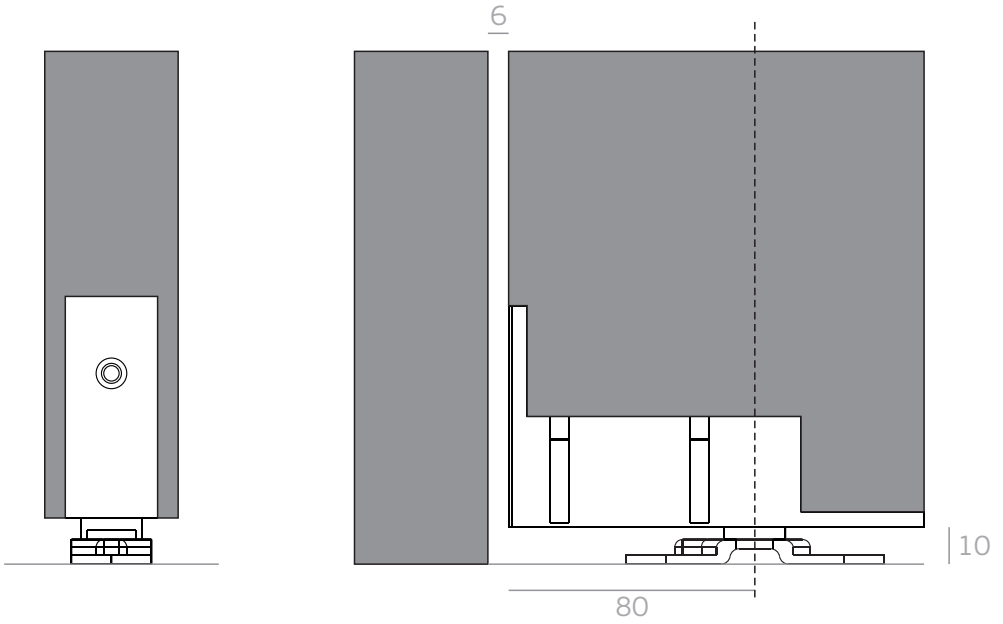

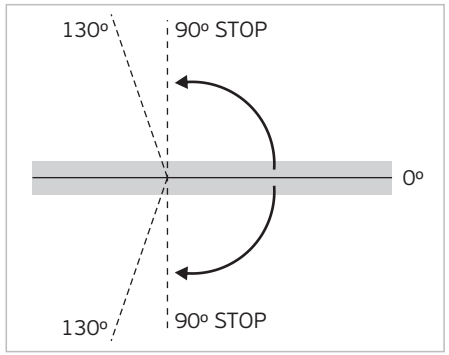



Max
45kg

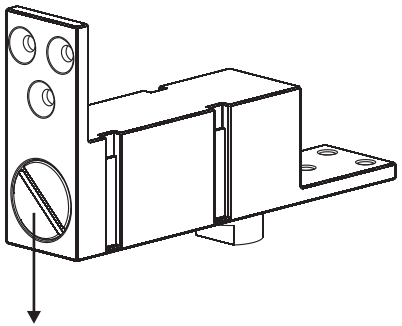

Mola com força ajustável /
Spring with adjustable closing force /
Ressort avec force réglable /
Muelle con fuerza ajustable